ОФИЦИАЛЬНОЕ ПРЕДСТАВИТЕЛЬСТВО В РФ

ООО «СаМАШ Ру» (представительство SaMASZ в РФ)
215805, ул. 5-ая Литейная, стр.4, г.Ярцево, Смоленская обл.
Тел.: +7 (48143) 3-14-28, 3-13-32, 3-19-36 (факс)
www.samasz.ru info@samasz.ru

Прицеп бортовой, 2-х осный Т-104/4 (8т) / Т-104/5 (9т)

Двухосные прицепы Т-104 (CYNKOMET) являются профессиональными и эффективными машинами. Профилированные борта, нижняя рама, задняя балка, крылья, дышло, рама поворотного стола оцинкованные горячим способом, пол из цельного металлического листа толщиной 4 мм, загрунтован и окрашенный 2-х компонентной порошковой краской, стойкой к УФ-излучению, гарантируют надежность и долговечность в течение многих лет эксплуатации. Высокая герметичность кузова позволяет перевозить все виды зерна и других сыпучих материалов. Правильно спроектированная рама и дышло гарантируют максимальную маневренность при оптимальном объеме и долговечности грузового отсека. Выгрузка на 3 стороны. Борта открываются по раздельности (верх / низ), либо группой. Трапециевидная форма погрузочной платформы позволяет быстро разгружать материалы без сопротивления и расклинивания. В заднем борту имеется отверстие, которое позволяет выгружать сыпучие материалы. Жесткая рама из высококачественной стали, металлургические профили, стены из сплошного проката, узлы и компоненты от лучших производителей, новые шины и возможность установки дополнительных надставных бортов со стеллажом и брезентом гарантируют безопасное и комфортное использование. Сертификат безопасности ЕАС для движения по дорогам общего пользования

СТАНДАРТНОЕ ОСНАЩЕНИЕ:

• Металлический окрашенный пол, толщина 4мм • Оцинкованный борт 1х500мм, толщина 2,5мм с возможностью установки второго ряда 500мм • Выгрузка на 3 стороны • Транспортная сигнализация 12V; соединительный кабель для подключения освещения • Пневматическая одно-контурная тормозная система с подготовкой для подключения второго прицепа; Стояночный тормоз с рукояткой • Поворотная сцепная петля d50 мм • Рама из профиля горячей оцинковки • Лестница и смотровая площадка облегчают доступ к загрузочному бункеру • Два башмака для колес, помещенных в оцинкованные карманы • Оси ADR, листовые рессоры

ДОПОЛНИТЕЛЬНОЕ ОСНАЩЕНИЕ (ОПЦИОНАЛЬНО)

• Второй ряд бортов 500мм • Тент с рамой • Задний выгрузной лоток • Запасное колесо • Заднее сцепное устройство для агрегатирования второго прицепа;

ООО «СаМАШ Ру» (представительство SaMASZ в РФ)
215805, ул. 5-ая Литейная, стр.4, г.Ярцево, Смоленская обл.
Тел.: +7 (48143) 3-14-28, 3-13-32, 3-19-36 (факс)
www.samasz.ru info@samasz.ru

CynkoMet		T-104/4	T-104/5
ТЕХНИЧЕСКИЕ ПАРАМЕТРЫ	грузоподъемность	8 000 кг	9 000 кг
	собственная масса	2 590 кг	2 790 кг
ГАБАРИТЫ	длина	6527 мм	
	ширина	2439 мм	
	Высота (* без бортов)	2237 (1235*) мм	
ОБЩАЯ СПЕЦИФИКАЦИЯ	Внутр.габариты кузова (длина х ширина х высота)	4420 х 2220 х 500 мм (+500мм опция)	
	Вместимость	5 м^3 (10 м^3)	
	Высота пола от земли	1235 мм	
	шины	400/60-15.5	
	Ширина колеи	1700 мм	
	Расстояние между осями	3030 мм	
	Скорость транспортная	30 км/ч	
	Мощность трактора	70 л.с.	

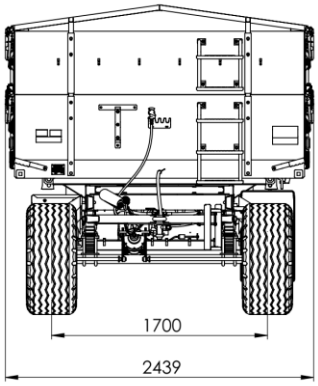

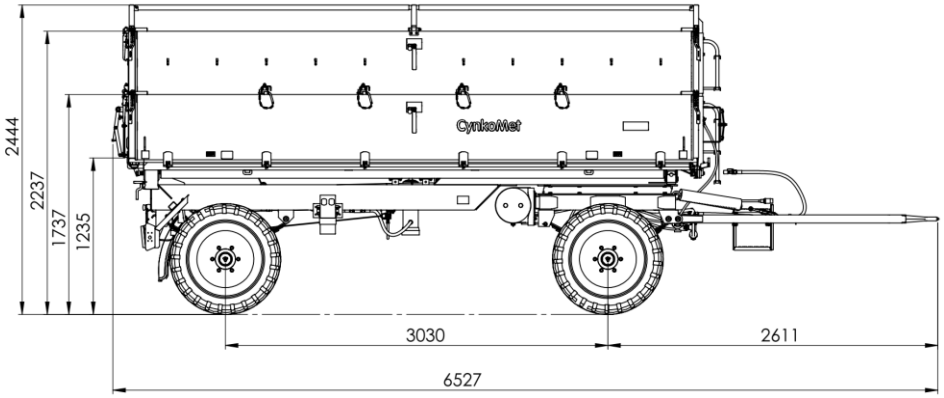

ООО «СаМАШ Ру» (представительство SaMASZ в РФ)
215805, ул. 5-ая Литейная, стр.4, г.Ярцево, Смоленская обл.
Тел.: +7 (48143) 3-14-28, 3-13-32, 3-19-36 (факс)
www.samasz.ru info@samasz.ru